Connect Bridge

NL – Handleiding

NL – Handleiding ..... - 5 -

1 Algemeen - 7 -
1.1 Inleiding - 7 -
1.2 Verwijzingen naar auteursrechten en eigendomsrechten - 7 -
1.3 Richtlijnen voor de operator - 7 -
2 Veiligheid - 9 -
2.1 Algemeen - 9 -
2.2 Richtlijnen bij tekens en symbolen - 9 -
2.3 Door d exploitant aan te brengen markeringen / bordjes - 10 -
2.4 Veiligheidsvoorschriften voor de gebruiker - 10 -
2.5 Veiligheidsinstructies voor onderhoud/ probleemoplossing - 11 -
2.6 Opmerkingen over speciale soorten gevaar - 11 -
3 Productinformatie - 13 -
3.1 Functieomschrijving - 13 -
3.2 Beoogd gebruik - 15 -
3.3 Connect Cloud – Instellingen en opvragingen - 16 -
3.4 Omgevingscondities - 17 -
3.5 Redelijkerwijs voorzienbaar foutief gebruik - 17 -
3.6 Markeringen en bordjes op het product - 18 -
3.7 Resterend risico - 18 -
4 Montage - 19 -
4.1 Montage en inbedrijfstelling – Connect Bridge - 19 -
4.1.1 Montage – Aansluiting op het bedieningselement - 19 -
4.1.2 Montage – Aansluiting op het aansluitpaneel (optioneel) - 20 -
4.1.3 Inbedrijfstelling - 21 -
5 Onderhoud - 22 -
5.1 Onderhoud en verzorging - 22 -
5.2 Probleemoplossing - 23 -
6 Verwijdering - 25 -
7 Bijlage - 26 -
7.1 EG-conformiteitsverklaring - 26 -
7.2 UKCA Declaration of Conformity - 27 -
7.3 Technische gegevens - 28 -
7.4 Maatblad - 29 -

7.5 Reserveonderdelen en toebehoren .....- 29 -

1 Algemeen

1.1 Inleiding

Deze gebruiksaanwijzing moet nauwgezet worden nageleefd om het naar behoren en veilig functioneren van het product te kunnen garanderen.

De gebruiksaanwijzing bevat belangrijke informatie om het product veilig, correct en economisch te gebruiken. Door de gebruiksaanwijzing na te leven, worden gevaren vermeden, reparatiekosten en uitvaltijd verminderd, de betrouwbaarheid verbeterd en de levensduur van het product verlengd. De gebruiksaanwijzing moet constant beschikbaar zijn en moet door elke persoon die aan of met het product werkt, worden gelezen en gebruikt.

Hiertoe behoren onder andere:

- de bediening en oplossing van problemen tijdens de werking,
- de instandhouding (reinigen, onderhoud),
- het transport,
- de montage,
- de verwijdering.

Technische wijzigingen en vergissingen voorbehouden.

1.2 Verwijzingen naar auteursrechten en eigendomsrechten

Deze bedieningshandleiding dient vertrouwelijk te worden behandeld en mag alleen aan bevoegde personen worden verstrekt. Het doorgeven aan derden is uitsluitend toegestaan met voorafgaande schriftelijke toestemming van de fabrikant KEMPER GmbH.

Alle documenten worden beschermd door het auteursrecht. Elke vorm van doorgifte, vermenigvuldiging of gedeeltelijk gebruik, evenals het doorgeven van de inhoud ervan, is zonder uitdrukkelijke schriftelijke toestemming verboden.

Overtredingen worden strafrechtelijk vervolgd en verplichten tot vergoeding van de ontstane schade.

Industriële eigendomsrechten zoals octrooien, merken of ontwerpen berusten uitsluitend bij de fabrikant.

1.3 Richtlijnen voor de operator

De gebruiksaanwijzing vormt een integraal onderdeel van het product. De exploitant zorgt ervoor dat het bedienende personeel op de hoogte is van deze handleiding.

De exploitant dient de gebruiksaanwijzing op basis van nationale voorschriften inzake ongevallenpreventie en milieubescherming met bedieningsinstructies aan te vullen, inclusief informatie over toezicht- en

rapportageverplichtingen. Daarbij moet rekening worden gehouden met operationele bijzonderheden, zoals de arbeidsorganisatie, werkprocessen en het ingezette personeel. Naast de gebruiksaanwijzing en de in het land en plaats van het gebruik van de machine geldende regelgeving voor de ongevallenpreventie moeten ook de erkende technische regels voor veilig en vakkundig omgaan in acht genomen worden.

De exploitant mag geen modificaties, toevoegingen of omzettingen aan het product uitvoeren zonder dat de fabrikant daar zijn goedkeuring voor heeft gegeven, aangezien dat de veiligheid kan beïnvloeden! De te gebruiken reserveonderdelen moeten aan de door de fabrikant gespecificeerde technische vereisten voldoen. Dit is bij originele reserveonderdelen altijd gewaarborgd.

Alleen getraind of geïnstrueerd personeel mag het product bedienen, onderhouden en transporteren. De verantwoordelijkheden van het personeel dat het product bedient, onderhoudt en transporteert, dienen duidelijk te worden vastgelegd.

2 Veiligheid

2.1 Algemeen

Het product is ontwikkeld en gebouwd volgens de laatste stand der techniek en conform de erkende veiligheidsregels. Het gebruik van het product kan tot technische risico's voor de gebruiker of schade aan het product of aan andere eigendommen leiden, als het:

- bediend wordt door ongeschoold en niet geïnstrueerd personeel,
- niet wordt gebruikt zoals is bedoeld en/of
- onjuits wordt onderhouden.

2.2 Richtlijnen bij tekens en symbolen

GEVAAR

Dit symbool in combinatie met het signaalwoord 'Gevaar' wijst op een onmiddellijk dreigend gevaar. Als de veiligheidsinstructies niet worden nageleefd, kan dat overlijden of ernstig letsel tot gevolg hebben.

WAARSCHUWING

Dit symbool in combinatie met het signaalwoord 'Waarschuwing' wijst op een mogelijk gevaarlijke situatie. Als de veiligheidsinstructies niet worden nageleefd, kan dat overlijden of ernstig letsel tot gevolg hebben.

LET OP

Dit symbool in combinatie met het signaalwoord 'Let op' wijst op een mogelijk gevaarlijke situatie. Als de veiligheidsinstructies niet worden nageleefd, kan dat lichte verwondingen tot gevolg hebben.
Kan ook worden gebruikt om te waarschuwen voor schade aan eigendommen.

INFORMATIE

De algemene instructies zijn eenvoudige extra informatie die niet voor persoonlijk letsel of materiële schade waarschuwen.

1. De opsommingen van de actiestappen zijn gemarkeerd als getallen met een punt, waarbij de volgorde van belang is.

- Met behulp van bulletpunten worden onderdelen in een legenda of voor instructies opgesomd, waarvan de volgorde onbelangrijk is.

2.3 Door d exploitant aan te brengen markeringen / bordjes

De exploitant is verplicht om, indien nodig, extra markeringen en bordjes op het product en in zijn directe omgeving aan te brengen.

Dergelijke markeringen en bordjes kunnen bijvoorbeeld verwijzen naar het verplicht dragen van persoonlijke beschermingsmiddelen.

2.4 Veiligheidsvoorschriften voor de gebruiker

Voordat het product wordt gebruikt, dient de gebruiker van het product te worden geïnstrueerd over de omgang met het product en de materialen en over de apparatuur die daarbij worden ingezet. Dat geschiedt middels informatie, instructies en training.

Het product mag alleen worden gebruikt als het zich in een technisch perfecte staat bevindt, en moet in overeenstemming met het beoogde gebruik, op een veiligheidsbewuste en risicobewuste manier, met inachtneming van deze gebruiksaanwijzing, worden gebruikt! Alle storingen en met name degene die de veiligheid in gevaar kunnen brengen, moeten onmiddellijk verholpen worden!

Elke persoon die het product in gebruik neemt, bedient of onderhoudt, moet deze handleiding volledig hebben gelezen en begrepen. Tijdens de werking van het toestel is het al te laat. Dat geldt in het bijzonder voor personeel dat slechts af en toe aan of met het product werkt.

De gebruiksaanwijzing moet altijd binnen handbereik van het product liggen.
Voor eventuele schade en ongevallen veroorzaakt door de niet naleving van deze gebruiksaanwijzing wordt er geen aansprakelijkheid genomen.

De desbetreffende voorschriften voor ongevallenpreventie, evenals de overige algemeen aanvaarde veiligheidstechnische regels en de regels voor de gezondheid op het werk moeten worden opgevolgd.

De verantwoordelijkheid voor de verschillende activiteiten op het gebied van onderhoud en service dienen duidelijk te worden vastgelegd en nageleefd. Dat is de enige manier om fouten te voorkomen, vooral in gevaarlijke situaties.
De exploitant moet het bedienings- en onderhoudspersoneel verplichten tot het gebruik van persoonlijke beschermingsmiddelen. Dat zijn vooral veiligheidsschoenen, veiligheidsbril en handschoenen.

Geen onbedekt , lang haar, geen losse kleding of sieraden! In principe bestaat er een gevaar om ergens te blijven hangen of met de bewegende delen meegetrokken of -gesleept te worden!
Als er veiligheidsrelevante wijzigingen aan het product optreden, dient u

het gebruik ervan onmiddellijk te stoppen en te beveiligen en dit aan de verantwoordelijke afdeling/persoon te melden!

Werkzaamheden aan het product mogen alleen worden uitgevoerd door betrouwbaar, opgeleid personeel. Let op de wettelijk toegelaten minimumleeftijd!

Personeel dat moet worden opgeleid, ingewerkt, geïnstrueerd of dat stage volgt, mag alleen onder constant toezicht van een ervaren persoon aan of met het product werken!

2.5 Veiligheidsinstructies voor onderhoud/ probleemoplossing

Service- en onderhoudsdeuren moeten te allen tijde vrij toegankelijk zijn.

Alleen als het product is uitgeschakeld, mogen onderhouds- en reparatiewerkzaamheden evenals probleemoplossing worden uitgevoerd.

De bij de onderhouds- en reparatiewerkzaamheden losgemaakte schroefverbindingen altijd terug vastdraaien! Indien voorgeschreven, de daarvoor voorziene schroeven met de draaimomentsleutel vastdraaien.

Met name aansluitingen en schroefverbindingen aan het begin van de onderhouds-/reparatie-/schoonmaakbeurt ontdoen van vuil of schoonmaakmiddelen.

Leef de in de gebruiksaanwijzing voorgeschreven of aangegeven perioden voor herhaalde controles en inspecties na.

Markeer de onderdelen vóór het demonteren, zodat u precies weet waar ze horen.

2.6 Opmerkingen over speciale soorten gevaar

WAARSCHUWING

Gevaar door mobiele straling

Mobiele straling kan elektronische en medische apparatuur beïnvloeden.

Her product:

- niet gebruiken in de buurt van medische hulpmiddelen zoals pacemakers, insulinepompen en dergelijke.
- niet gebruiken in ziekenhuizen, tankstations en medische voorzieningen.
- niet gebruiken in de buurt van zeer nauwkeurige elektronische apparatuur.
- niet gebruiken in de buurt van sterke elektromagnetische velden.

3 Productinformatie

3.1 Functieomschrijving

Het product dient voor de draadloze overdracht van bedrijfs- en statusgegevens van compatibele apparaten naar een cloud-platform voor analyse- en bewakingsdoeleinden.

Het product wordt via een 4-polige M8-communicatie-interface aangesloten op het aangesloten filterapparaat. Via deze verbinding wordt het product zowel van spanning voorzien als gebruikt voor gegevensoverdracht.

Een extra micro-USB-interface is uitsluitend beschikbaar voor onderhouds- en programmeerdoeleinden.

Na het aansluiten start het product automatisch op en maakt het automatisch verbinding met het mobiele netwerk. De gegevensoverdracht vindt voornamelijk plaats via het LTE-4G-netwerk. Bij onvoldoende netwerkdekking vindt automatisch een fallback (terugvallen) plaats naar beschikbare 3G- of 2G-netwerken. Het product maakt daarbij automatisch verbinding met het best beschikbare mobiele netwerk.

Zodra er een stabiele verbinding is, worden de bedrijfsgegevens van het aangesloten filterapparaat met intervallen van 5 minuten naar een cloud-platform verzonden. De gegevens worden gebruikt voor de bewaking op afstand, analyse en optimalisatie van de werking van de installatie.

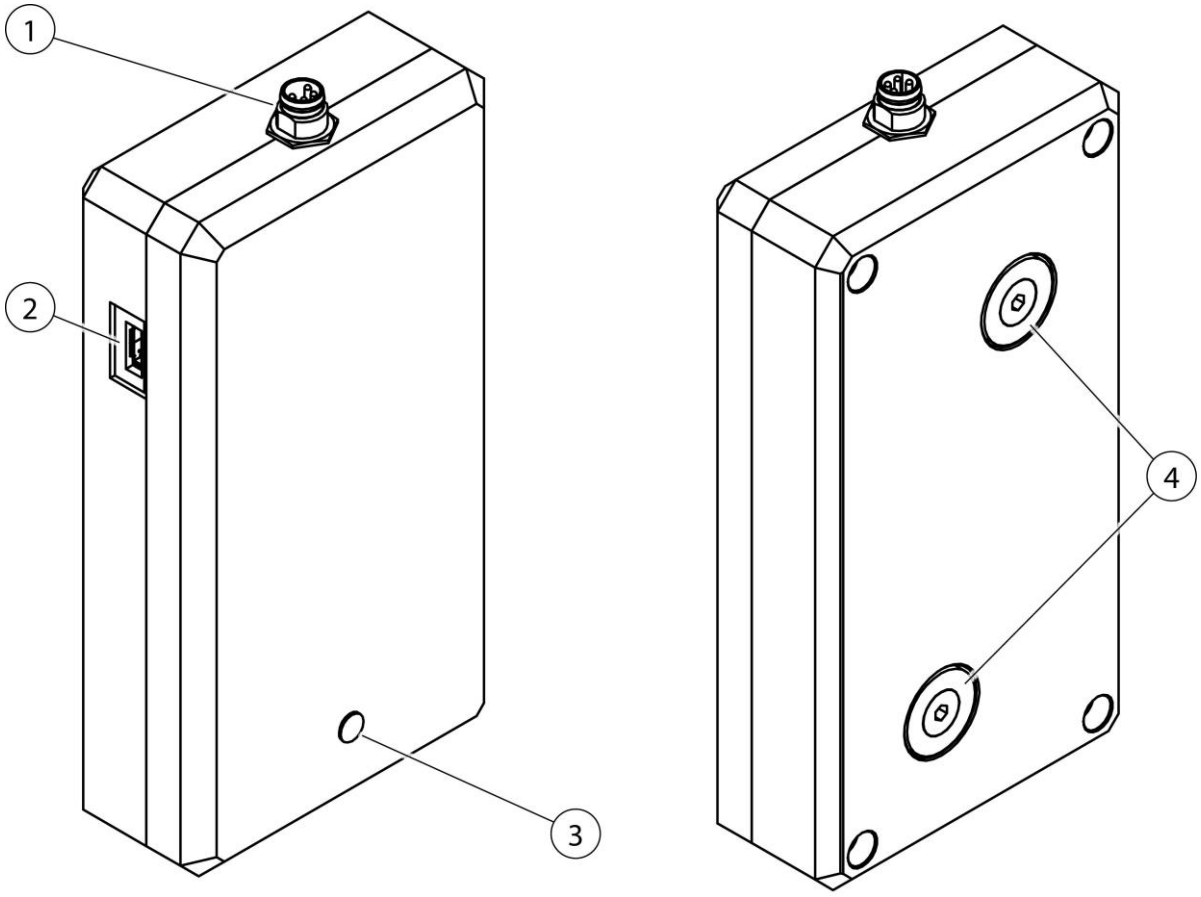

Afb. 1: Productbeschrijving

Pos.	Naam	Functie
1	4-polige M8-connector	Dient voor het voorzien van voedingsspanning en voor de overdracht van bedrijfs- en statusgegevens tussen het product en het aangesloten filterapparaat.
2	Micro-USB-aansluitpoort	Interface voor programmering en voor servicedoeleinden (uitsluitend bedoeld voor gebruik door de fabrikant).
3	Status-LED	Weergave van de huidige bedrijfs- en verbindingsstatus van het product.
		Blauw knipperend: Het product is offline en probeert verbinding te maken met het mobiele netwerk.
		Groen snel knipperend: Het product is verbonden met het mobiele netwerk en brengt momenteel de verbinding met de cloud tot stand.
		Groen afnemend knipperend: De verbinding met het mobiele netwerk en de cloud is tot stand gebracht.
		Rood knipperend: Foutstatus, geen gegevensoverdracht.
4	Magneethouder	Dient voor de eenvoudige en veilige bevestiging van het product op metalen oppervlakken van het filterapparaat of in de omgeving daarvan.

Tab. 1: Productbeschrijving

AANWIJZING

Instellingen en opvragen worden gemaakt via de cloud:

Fehler! Linkreferenz ungültig.

3.2 Beoogd gebruik

De externe communicatiemodule is uitsluitend bestemd voor de draadloze overdracht van bedrijfs- en statusgegevens van een compatibel filterapparaat naar het cloud-platform.

De gegevensoverdracht vindt plaats via een mobiele verbinding in het LTE-4G-netwerk. Bij onvoldoende netwerkdekking schakelt het product automatisch over op 3G- of 2G-netwerken.

Het product is uitsluitend bedoeld voor gebruik in combinatie met de door de fabrikant goedgekeurde filterapparaten en onder de technische voorwaarden die in deze bedieningshandleiding worden beschreven.

Gebruik voor andere doeleinden of op niet-goedgekeurde apparaten wordt beschouwd als oneigenlijk gebruik.

Bij het beoogd gebruik behoren:

- de installatie en de elektrische aansluiting via de M8-communicatiepoort van de daarvoor bestemde apparaten,
- het bedrijf binnen de gespecificeerde omgevingsomstandigheden,
- het gebruik in het mobiele netwerk volgens de geldende nationale voorschriften,
- en de naleving van alle veiligheidsinstructies en montagevoorschriften in deze handleiding.

Elk ander gebruik – in het bijzonder voor de overdracht van andere gegevens, voor het manipuleren van apparaatinstellingen of voor aansluiting op niet-goedgekeurde systemen – wordt beschouwd als oneigenlijk gebruik.

Een dergelijk gebruik kan gevaren voor personen, apparaten of de omgeving met zich meebrengen en kan leiden tot het verlies van garantie- en aansprakelijkheidsclaims.

3.3 Connect Cloud – Instellingen en opvragingen

Dit product kan via het mobiele netwerk verbinding maken met de KEMPER Connect Cloud.

Om gebruik te kunnen maken van de functies van de Kemper Connect Cloud, is het noodzakelijk dat u uzelf en uw product vooraf registreert op de KEMPER Connect Cloud.

Meer informatie en een gedetailleerde handleiding over dit onderwerp vindt u op het volgende adres: **Fehler! Linkreferenz ungültig.**

AANWIJZING

Vereiste standaard voor mobiele radioverbindingen

Het product maakt gebruik van een standaard voor mobiele radioverbindingen die wereldwijd kan worden gebruikt. Een aanwezig mobiel netwerk is vereist, radio-standaard 2G, 3G, 4G.

3.4 Omgevingscondities

Het gebruik of de opslag van het apparaat buiten het aangegeven bereik wordt beschouwd als oneigenlijk gebruik en kan de werking, het zuigvermogen en de beschermende werking volgens DIN EN ISO 21904 nadelig beïnvloeden. De fabrikant aanvaardt geen aansprakelijkheid voor de schade die hieruit voortvloeit.

Algemeen:

- Omgevingslucht vrij van stof, zuren, corrosieve gassen of andere agressieve stoffen.
- Hoogte boven zeeniveau: tot 1000 m [3281 ft].
- Alleen voor producten met de juiste goedkeuring: Gebruik indoor of outdoor toegestaan.

Temperatuurbereik van de omgevingslucht:

Bedrijfsmodus	Werking	Transport / opslag
Indoor (binnenshuis)	+5 °C tot 40 °C [+41 °F tot +104 °F]	-20 °C tot 50 °C [-4 °F tot +122 °F]
Outdoor (Alleen voor goedgekeurde producten)	-10 °C tot 40 °C [14 °F tot +104 °F]	-20 °C tot 50 °C [-4 °F tot +122 °F]

Tab. 2: Temperatuurbereik van de omgevingslucht

Relatieve luchtvochtigheid (niet-condenserend, tenzij anders goedgekeurd):

- **Indoor:** bis 50 % bij +40 °C [+104 °F], tot 90 % bij +20 °C [+68 °F]
- **Outdoor:** tot 100 %, inclusief tijdelijke condensatie als gevolg van weersinvloeden

3.5 Redelijkerwijs voorzienbaar foutief gebruik

Als het product wordt gebruikt zoals bedoeld is, zal het product geen aanleiding geven tot redelijkerwijs te voorzien verkeerd gebruik dat tot gevaarlijke situaties met lichamelijk letsel kan leiden.

- De plaats van opstelling zodanig kiezen, dat het product niemand hindert in zijn werkgebied.

- De prestatiegegevens van het product in acht nemen. Zie hoofdstuk “Technische gegevens”.

Het product is NIET bedoeld voor de volgende toepassingen.

Het gebruik is verboden in gebieden:

- Buitenshuis. Het product is niet weerbestendig.

Her product:

- Niet gebruiken als opbergplaats voor voorwerpen of vloeistoffen.
- Niet blootstellen aan een directe waterstraal.

3.6 Markeringen en bordjes op het product

Er zijn verschillende markeringen en bordjes op het product bevestigd. Als die worden beschadigd of verwijderd, moeten ze op dezelfde plek onmiddellijk worden vervangen door nieuwe exemplaren.

De exploitant is verplicht om, indien nodig, extra markeringen en bordjes op het product en in zijn directe omgeving aan te brengen.

Dergelijke markeringen en bordjes kunnen bijvoorbeeld verwijzen naar het verplicht dragen van persoonlijke beschermingsmiddelen.

In het land van gebruik land kunnen aanvullende vereiste veiligheidsinstructies en pictogrammen door de fabrikant worden verstrekt om te voldoen aan de toepasselijke wetgeving.

3.7 Resterend risico

Zelfs als alle veiligheidsvoorschriften worden nageleefd, blijven de hieronder beschreven restrisico´s aanwezig als het product wordt gebruikt.

Alle personen die aan en met het product werken, moeten van dit restrisico op de hoogte zijn gebracht en moeten de instructies volgen om te voorkomen dat deze restrisico's tot ongevallen of schade leiden.

4 Montage

4.1 Montage en inbedrijfstelling – Connect Bridge

AANWIJZING

Het product (optioneel) kan worden aangesloten op het bedieningselement of op het aansluitpaneel van het afzuigsysteem.

4.1.1 Montage – Aansluiting op het bedieningselement

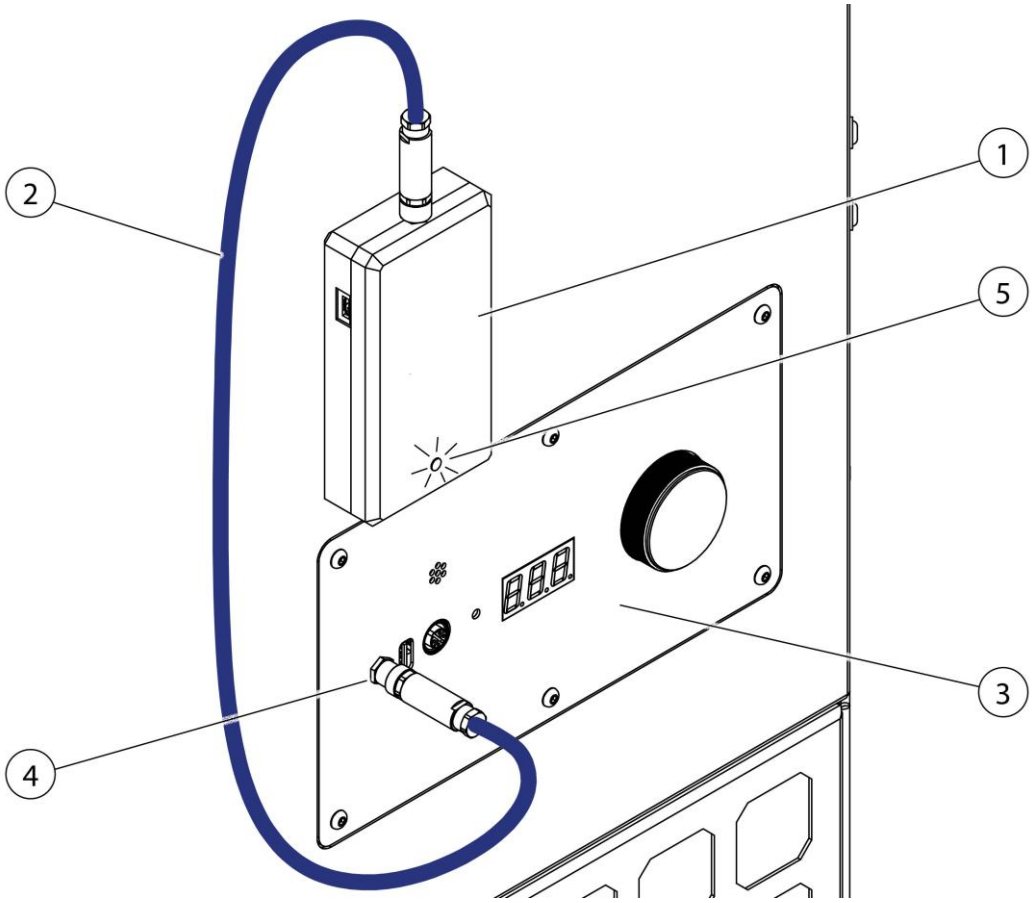

Afb. 2: Montage – voorbeeld 1

4.1.2 Montage – Aansluiting op het aansluitpaneel (optioneel)

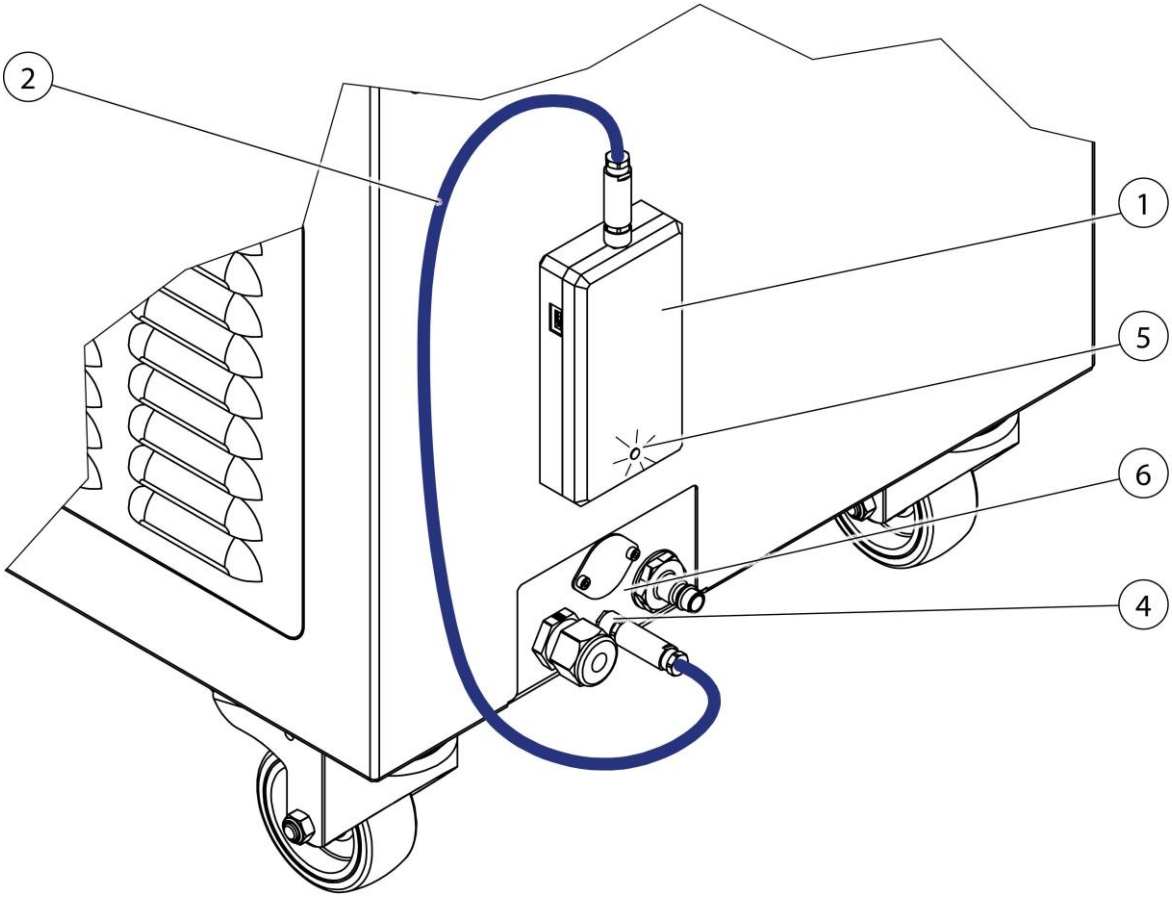

Afb. 3: Montage – voorbeeld 2

Pos.	Naam	Pos.	Naam
1	Product (Connect Bridge)	4	Aansluitpoort (M8) bedieningselement
2	Aansluitkabel (datakabel)	5	Status-LED
3	Bedieningselement van het filterapparaat	6	Aansluitpaneel van het filterapparaat

Tab. 3: Montage – voorbeeld

Voer de montage als volgt uit:

1. Het product (pos. 1) met behulp van de geïntegreerde magneethouder bevestigen op een geschikt metalen oppervlak van het aangesloten apparaat.
2. Het product (pos. 1) aansluiten op de meegeleverde aansluitkabel (pos. 2) en de kabel aansluiten op de aansluitpoort (pos. 4) van het

bedieningselement (pos. 3) of, als alternatief, op het aansluitpaneel (pos. 6).

3. De steekverbinding van de aansluitkabel (pos. 2) vasttrekken door de wartelmoer op de connector en de poort vast te draaien.

4.1.3 Inbedrijfstelling

AANWIJZING

Zodra het product is aangesloten op het filterapparaat waarvan gegevens moeten worden opgevraagd, probeert het verbinding te maken met het mobiele netwerk.

Pos.	Naam	Functie
5	Status-LED	Weergave van de huidige bedrijfs- en verbindingsstatus van het product.
		Blauw knipperend: Het product is offline en probeert verbinding te maken met het mobiele netwerk.
		Groen snel knipperend: Het product is verbonden met het mobiele netwerk en brengt momenteel de verbinding met de cloud tot stand.
		Groen afnemend knipperend: De verbinding met het mobiele netwerk en de cloud is tot stand gebracht.
		Rood knipperend: Foutstatus, geen gegevensoverdracht.

Tab. 4: Inbedrijfstelling

5 Onderhoud

De aanwijzingen, beschreven in dit hoofdstuk, moeten als minimale eisen beschouwd worden. Afhankelijk van de bedrijfsomstandigheden kunnen er verdere instructies nodig zijn om het product in optimale staat te houden.

De in dit hoofdstuk beschreven onderhouds- en reparatiewerkzaamheden mogen alleen door speciaal opgeleid reparatiepersoneel van de exploitant uitgevoerd worden.

De benodigde reserveonderdelen moeten aan de door de fabrikant gespecificeerde technische vereisten voldoen.

Dit is bij originele onderdelen altijd gegarandeerd.

Zorg voor een veilige en milieuvriendelijke verwijdering van bedrijfsstoffen en onderdelen die vervangen zijn.

Neem tijdens onderhoudswerkzaamheden de veiligheidsinstructies in deze gebruiksaanwijzing in acht.

5.1 Onderhoud en verzorging

Het product is onderhoudsvrij ontworpen en vereist tijdens normaal gebruik geen regelmatig onderhoud.

Om een betrouwbaar en veilig bedrijf op lange termijn te garanderen, dient u echter rekening te houden met de volgende punten:

Regelmatige controles

- Controleer de module en de aansluitleidingen visueel op schade, corrosie of vervuiling.
- Controleer of de status-LED de bedrijfsstatus correct weergeeft.

Reiniging

- Reinig de module indien nodig met een licht vochtige, zachte doek.
- Gebruik geen oplosmiddelen of schurende reinigingsmiddelen, omdat deze het oppervlak of de pakkingen kunnen beschadigen.
- De module mag niet worden ondergedompeld in water of andere vloeistoffen.

Software en firmware

- Updates van de software of firmware mogen uitsluitend worden uitgevoerd door de fabrikant of geautoriseerde servicepartners.

- Eigenmachtige wijzigingen kunnen leiden tot storingen en het vervallen van de garantie.

5.2 Probleemoplossing

Probleem	Mogelijke oorzaak	Maatregel
Product zonder functie Status-LED brandt niet	Geen spanningsvoorziening beschikbaar	Op te vragen filterapparaat van spanning voorzien
	Aansluitkabel (datakabel) niet goed aangesloten of defect	Steekverbindingen controleren. Defecte kabel vervangen.
Geen gegevensoverdracht	Geen mobiele radioverbinding beschikbaar	Beschikbaarheid van het netwerk ter plaatse controleren. Indien nodig het product op een andere locatie gebruiken.
		Steekverbinding controleren
Gegevensoverdracht onregelmatig	Zwak mobiel netwerk, overbelasting van het netwerk	Beschikbaarheid van het netwerk ter plaatse controleren.
Status-LED knippert rood (10 x kort)	Softwarefout of systeemcrash	Product kortstondig gedurende 10 seconden loskoppelen van de stroombron.
		Afzuigsysteem kortstondig gedurende 10 seconden loskoppelen van de stroombron.
		Contact opnemen met de service van de fabrikant.

Tab. 5: Probleemoplossing

AANWIJZING

Als de storing na het uitvoeren van de bovenstaande maatregelen blijft bestaan, neem dan contact op met de service van de fabrikant.

6 Verwijdering

Houd er rekening mee dat elektrische en elektronische apparatuur niet met het huisvuil mag worden afgevoerd. Afgedankte apparatuur kan gratis worden ingeleverd bij daarvoor bestemde inzamelpunten. Daar worden ze op de juiste manier ingezameld, afgevoerd of voorbereid voor mogelijk hergebruik. Wij verzoeken u om actief deel te nemen en bij te dragen aan een milieuvriendelijke en duurzame afvalverwerking van elektrische en elektronische apparatuur.

Het inleveren van afgedankte apparatuur is wettelijk verplicht, omdat sommige van deze apparaten schadelijke stoffen kunnen bevatten die schadelijk kunnen zijn voor het milieu alsook de menselijke gezondheid. Bovendien maakt het inleveren het mogelijk om de grondstoffen te recyclen, wat ook goed is voor het milieu. Als de afgedankte elektrische of elektronische apparatuur persoonlijke gegevens bevat, bent u zelf verantwoordelijk voor het verwijderen daarvan voordat u de apparatuur inlevert.

Overeenkomstig de bepalingen van Richtlijn 2008/98/EG betreffende afvalstoffen en de omzetting daarvan in de wetgeving van de lidstaten van de Europese Unie, hebben maatregelen ter voorkoming van afval in principe voorrang boven maatregelen ter recycling van afval. Op het gebied van elektrische en elektronische apparatuur wordt in het bijzonder de voorkeur gegeven aan het verlengen van de levensduur door defecte apparaten te repareren en functionerende gebruikte apparaten te verkopen, in plaats van ze af te voeren. Meer informatie vindt u op internet (bijv. in het Duits: https//www.bundesregierung.de/breg-de/themen/nachhaltigkeitspolitik/elektrogeraete-entsorgen-2155168)

7 Bijlage

7.1 EG-conformiteitsverklaring

Naam:	Gegevensoverdrachtssysteem
Serie:	Connect Bridge
Type:	3605615; 3605616 (eventueel andere artikelnummers bij andere productvarianten.)
Machine-ID:	(serienummer) zie typeplaatje op het product Het product is ontworpen, geconstrueerd en gefabriceerd in overeenstemming met EU-richtlijnen 2014/53/EU – Richtlijn radioapparatuur Het product voldoet bovendien aan de bepalingen van 2014/30/EU – EMC-richtlijn 2014/35/EU - Laagspanningsrichtlijn 2011/65/EU – RoHS-richtlijn In uitsluitende verantwoordelijkheid van
Bedrijf:	KEMPER GmbH Von-Siemens-Str. 20, D-48691 Vreden

De volgende geharmoniseerde normen zijn toegepast:
ETSI EN 301 489-1 ElectroMagnetic Compatibility (EMC)
ETSI EN 301 489-52 ElectroMagnetic Compatibility (EMC)
ETSI EN 301 908-2 IMT cellular networks

Een volledige lijst met toepasselijke normen, richtlijnen en specificaties is verkrijgbaar bij de fabrikant. De bij het product behorende bedrijfshandleiding is aanwezig.

Gemachtigde:
Kemper GmbH, Von-Siemens-Str. 20, 48691 Vreden, Duitsland
De bovengenoemde persoon is bevoegd om de technische documentatie overeenkomstig bijlage VII van Richtlijn 2006/42/EG samen te stellen.

Vreden, 24.03.2026		CEO
Plaats, datum	B. Kemper	Gegevens over ondertekenaar

7.2 UKCA Declaration of Conformity

Designation:	Data transmission system
Series:	Connect Bridge
Type:	**3605615; 3605616** (possibly different article numbers for other product variants)
Machine ID:	(Serial number) see type plate on product This product is developed, designed and manufactured in accordance with the UKCA directives Radio Equipment Regulations 2017 The product continues to comply with the provisions of the Radio Equipment Regulations 2017 Electromagnetic Compatibility Regulations 2016 Electrical Equipment (Safety) Regulations 2016 At the sole responsibility of
Company:	**KEMPER GmbH** Von-Siemens-Str. 20, D-48691 Vreden

The following designated standards and technical specifications have been applied:

ETSI EN 301 489-1 Electromagnetic Compatibility (EMC)
ETSI EN 301 489-52 Electromagnetic Compatibility (EMC)
ETSI EN 301 908-2 IMT cellular networks
BS EN IEC 63000:2018 Technical documentation for the assessment of electrical and electronic products with respect to the restriction of hazardous substances

A complete list of standards, directives and specifications applied is available from the manufacturer. The operating manual belonging to the product is available.
Additional information:

UK Authorised Representative:
United Kingdom KEMPER (U.K.) Ltd.
Venture Court, 2 Debdale Road, Wellingborough, Northamptonshire NN8 5AA
The above-mentioned person is authorized to compile the technical documentation in Schedule 2 of the Supply of Machinery (Safety) Regulations 2008.

Vreden, 24.03.2026		CEO
Place, date	B. Kemper	Identification of the signatory

7.3 Technische gegevens

Benaming	Type	
Basisgegevens	3605598	3605599
Toepasselijke regio's	EMEAA	USA
	Europa	Canada
	Midden-Oosten	Mexico
	Afrika	
	Azië	
	Australië	
	Nieuw-Zeeland	
Beschermingsklasse	IP 42	
Ondersteunde netwerkaanbieders	Landspecifiek – LTE, 4G, 2G/ 3G	
Toegestane omgevingstemperatuur (werking) °C [°F]	5 tot + 40 [+40 tot +104]	
Afmetingen	Zie maatblad	
Gewicht kg [lbs]	0,2 [0,44]	
Lengte aansluitkabel m [in]	0,6 [23,6]	

Tab. 6: Technische gegevens

7.4 Maatblad

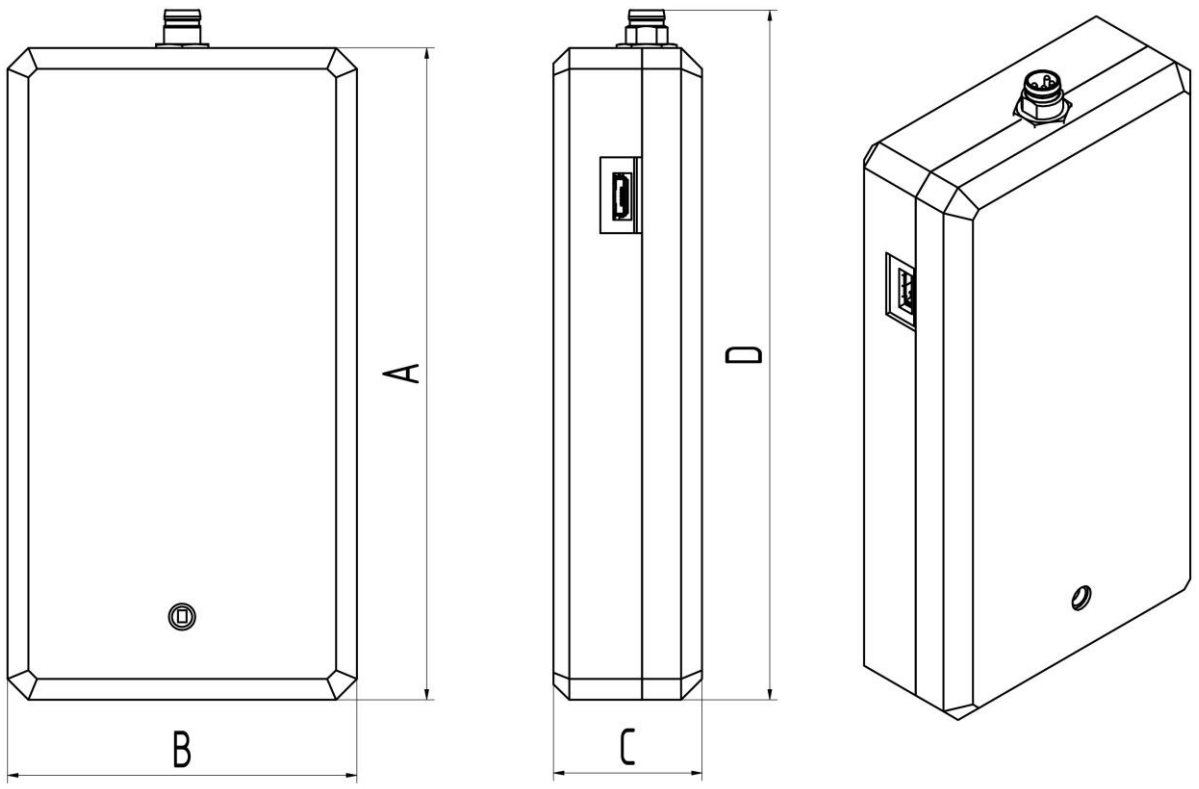

Afb. 4: Maatblad

Symbool	Afmeting mm [in]	Symbool	Afmeting mm [in]
A	125 [4,9]	C	29 [5,3]
B	67 [2,6]	D	135 [1,6]

Tab. 7: Maattabel

7.5 Reserveonderdelen en toebehoren

Volg-nr.	Naam	Art. nr.
1	Aansluitkabel met haakse stekker, lengte 0,6 m [2 ft]	1990102
2	Verlengkabel met haakse stekker, lengte 5 m [16 ft]	1990103

Tab. 8: Reserveonderdelen en toebehoren

Deutschland (HQ)
KEMPER GmbH
Von-Siemens-Str. 20
D-48691 Vreden
Tel. +49 2564 68-0
Fax +49 2564 68-120
mail@kemper.eu
www.kemper.eu

United Kingdom
KEMPER (U.K.) Ltd.
Venture Court
2 Debdale Road
Wellingborough
Northamptonshire NN8 5AA
Tel. +44 1327 872 909
Fax +44 1327 872 181
mail@kemper.co.uk
www.kemper.co.uk

France
KEMPER sàrl
7 Avenue de l'Europe
F-67300 Schiltigheim
Si vous appellez de France
Tél. +33 800 91 18 32
Fax +33 800 91 90 89
De Belgique ou de l'étranger
Tél. +492564 68-135
Fax +492564 68-40135
mail@kemper.fr
www.kemper.fr

China
KEMPER China
Floor 2, Building 6
No. 500 Huapu Road
Shanghai 201799
P.R. of China
Tel. +86 (21) 5924-0978
Fax +86 1852-1069-401
info@kemper-china.com.cn
www.kemper.cn.com

Ceská Republika
KEMPER spol. s r.o.
Pyšelská 393
CZ-257 21 Porící nad Sázavou
Tel. +420 317 798-000
Fax +420 317 798-888
mail@kemper.cz
www.kemper.cz

United States
KEMPER Fume
Extraction Systems LLC
31465 Stephenson Hwy
Madison Heights
MI, 48071 USA
ph+1 (312) 815 5656
info@kemper-na.com
kemper-na.com

Canada
KEMPER Fume
Extraction Systems
1-2, 1249 Seagrave Road
Woodstock, ON, N4T 0A8,
Canada
ph+1 (312) 815 5656
info@kemper-na.com
kemper-na.com

Nederland
KEMPER B.V.
Demmersweg 92
Begane grond
7556 BN Hengelo
Tel. +492564 68-137
Fax +492564 68-120
mail@kemper.eu
www.kemper.eu

España
KEMPER IBÉRICA, S.L.
Avda Diagonal, 421 3°
E-08008 Barcelona
Tel. +34 902 109-454
Fax +34 902 109-456
mail@kemper.es
www.kemper.es

India
KEMPER India
55, Ground Floor, MP Mall
MP Block, Pitam Pura
New Delhi -110034
Tel. +91.11.42651472
mail@kemper-india.com
www.kemper-india.com

Polska
Kemper Sp. z o.o.
ul. Grzybowska 87
00-844 Warszawa
Tel. +48 22 5310 681
Faks +48 22 5310 682
info@kemper.pl
www.kemper.pl